## OPZIONI

**Metodo di fissaggio**
- autoportante
- da avvitare

## DESCRIZIONE

Il **vaso Rock** è un **vaso urbano** unico nel suo genere, dalla caratteristica forma cubista. A seconda delle dimensioni, è costruito su una forma quadrata o rettangolare. I lati del vaso hanno una caratteristica forma trapezoidale. Grazie alla sua **forma moderna**, il vaso è ideale per spazi urbani contemporanei come piazze, parchi, edifici pubblici, musei, centri commerciali e gallerie d'arte. Il vaso è presentato in **acciaio inox** e acciaio verniciato nero. È inoltre possibile far verniciare il vaso per piante in acciaio con qualsiasi Colore RAL dalla nostra tavolozza. I vasi di roccia sono disponibili nelle seguenti dimensioni:
XS - 55 cm x 50 cm x 50 cm
S - 55 cm x 50 cm x 100 cm
M - 90 cm x 50 cm x 50 cm
L - 90 cm x 50 cm x 100 cm
XL - 55 cm x 100 cm x 100 cm
XXL - 90 cm x 100 cm x 100 cm

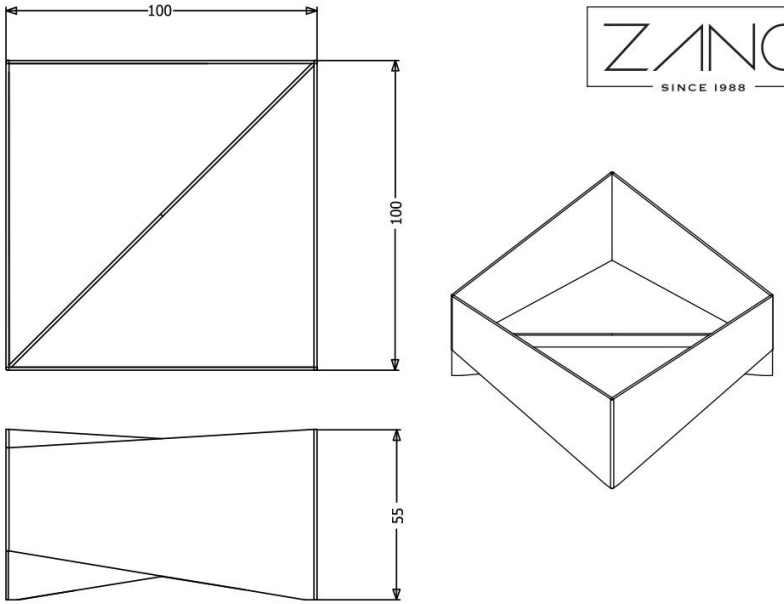


## DATI TECNICI GENERALI

### Dimensioni
- altezza: 55 cm
- larghezza laterale: 100 cm

### I materiali
- acciaio inox o acciaio al carbonio

ZANO

Prodotto: Vaso Rock
Numero di catalogo:
**06.043.XL**
Designer: Filip Babiarz

Ai sensi della Legge polacca sul diritto d'autore e sui diritti connessi del 04.02.1994 (Gazzetta Ufficiale n. 24, punto 83). Gazzetta ufficiale n. 24, voce 83, rettificata: Gazzetta ufficiale delle leggi n. 43, voce 170) e in in conformità con la legislazione dell'UE sul diritto d'autore, comprese tutte le direttive e i regolamenti dell'UE sul diritto d'autore. diritto d'autore, la società Zano Mirosław Zarotynski si riserva il diritto d'autore sui disegni, descrizioni, modelli 3D, rendering, grafici, contenuti delle offerte, allegati alle offerte e tutti gli altri documenti. offerte e di tutti gli altri documenti. I contenuti sono proprietà intellettuale della società ZANO Miroslaw Zarotinski. L'uso delle idee, delle soluzioni, della copia, della distribuzione di foto, grafici o frammenti di grafici, descrizioni, è vietato, grafici o frammenti di grafici, testi descrittivi, a scopo di lucro, senza l'autorizzazione dell'autore. dell'autore - la società ZANO Mirosław Zarotynski - è vietato e costituisce una violazione del diritto d'autore ed è punibile. violazione del copyright ed è punibile.

td>

**NOTA: I disegni non rispecchiano le dimensioni reali della fondazione. Si tratta solo di schemi di montaggio esemplari che tengono conto del tipo di ancoraggio e del materiale del substrato su cui il mobile deve essere fissato.**

Le dimensioni della fondazione dipendono dalle condizioni di fondazione locali.

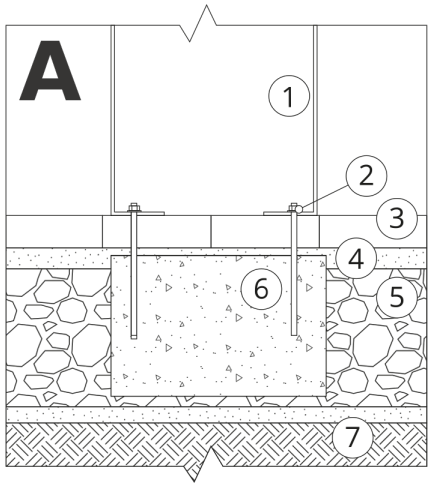


## INSTALLAZIONE NELLA PAVIMENTAZIONE CON FONDAZIONE

**Descrizione dell'assemblaggio**

1. Prodotto ZANO
2. Fissaggio rapido o ancoraggio chimico
3. Pavimentazione in pietra / pavimentazione in calcestruzzo / lastre in pietra / lastre in calcestruzzo
4. Zavorra di sabbia (circa 2 - 4 cm)
5. Sottostruttura in aggregato di pietra
6. Fondazione in calcestruzzo, classe C16/20 (superficie superiore in calcestruzzo 10 cm sotto la superficie di pavimentazione)
7. Terreno locale

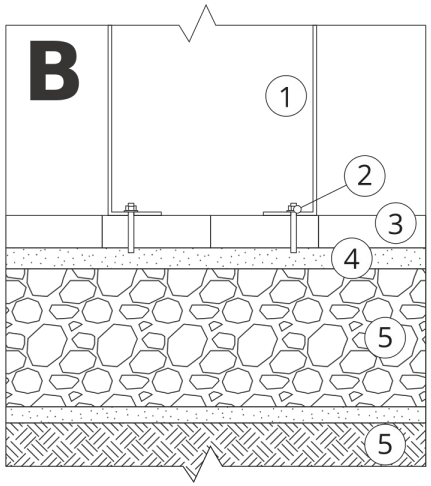


## INSTALLAZIONE ALLA PAVIMENTAZIONE

**Descrizione dell'assemblaggio**

1. Prodotto ZANO
2. Fissaggio rapido o ancoraggio chimico
3. Pavimentazione in pietra / pavimentazione in calcestruzzo / lastre in pietra / lastre in calcestruzzo
4. Zavorra di sabbia (circa 2 - 4 cm)
5. Sottostruttura in aggregato di pietra
6. Terreno locale

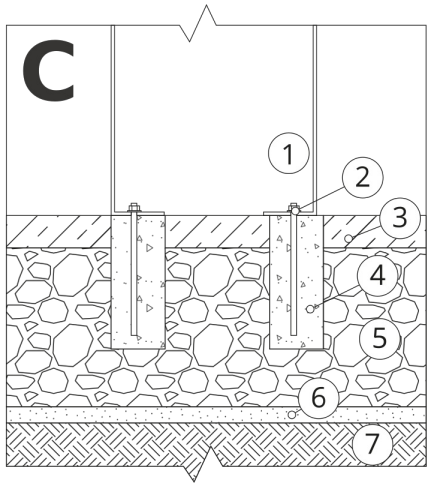


## MONTAGGIO SU CEMENTO/ASFALTO

**Descrizione dell'assemblaggio**

1. Prodotto ZANO
2. Fissaggio rapido o ancoraggio chimico
3. Superficie fissa indurita, ad esempio cemento o asfalto
4. Fondazione in calcestruzzo, classe C16/20 (superficie superiore in calcestruzzo 10 cm sotto la superficie di pavimentazione)
5. Sottostruttura in aggregato di pietra
6. Zavorra di sabbia (circa 2 - 4 cm)
7. Terreno locale

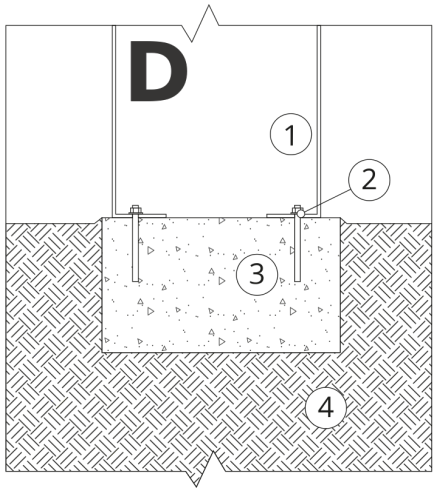


## MONTAGGIO SU FONDAZIONE IN CALCESTRUZZO

**Descrizione dell'assemblaggio**

1. Prodotto ZANO
2. Fissaggio rapido o ancoraggio chimico
3. Fondazione in calcestruzzo, classe C16/20 (superficie superiore in calcestruzzo 10 cm sotto la superficie di pavimentazione)
4. Terreno locale