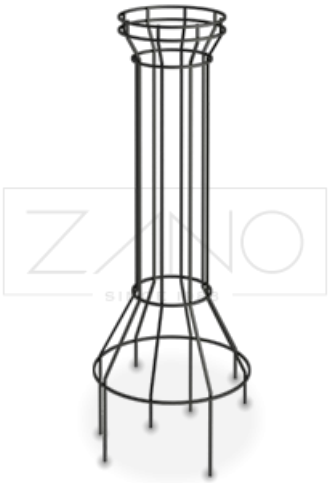

OPZIONI

DESCRIZIONE

Verde 11.020 è un cesto di protezione verticale per alberi realizzato con barre piatte in acciaio. Protegge il tronco dell'albero da danni meccanici, consentendogli di crescere liberamente e di assorbire acqua dal terreno. Il cesto per alberi ZANO, con il suo design universale, si adatta a qualsiasi architettura urbana.

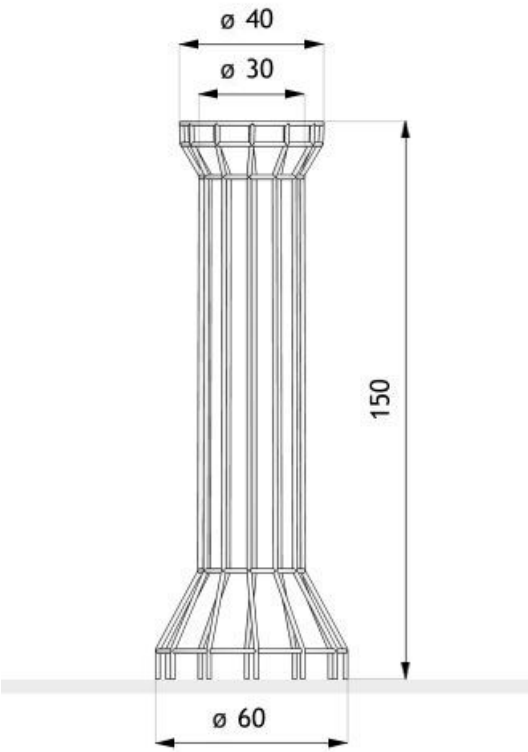

wymiary podane w [cm]

DATI TECNICI GENERALI

Peso
- 20 kg

Dimensioni
- altezza: 150 cm - 180 cm
- diametro del foro dell'albero: 50 cm - 60 cm
- diametro del fondo 80 cm - 90 cm

I materiali
- Barre piatte 12x12

ZANO

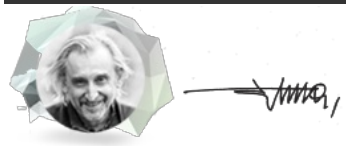

Prodotto:
Copertura dell'albero Verde
Numero di catalogo:
11.020
Designer: Tomasz Szpytma

Ai sensi della Legge polacca sul diritto d'autore e sui diritti connessi del 04.02.1994 (Gazzetta Ufficiale n. 24, punto 83). Gazzetta ufficiale n. 24, voce 83, rettificata: Gazzetta ufficiale delle leggi n. 43, voce 170) e in in conformità con la legislazione dell'UE sul diritto d'autore, comprese tutte le direttive e i regolamenti dell'UE sul diritto d'autore. diritto d'autore, la società Zano Mirosław Zarotynski si riserva il diritto d'autore sui disegni, descrizioni, modelli 3D, rendering, grafici, contenuti delle offerte, allegati alle offerte e tutti gli altri documenti. offerte e di tutti gli altri documenti. I contenuti sono proprietà intellettuale della società ZANO Miroslaw Zarotinski. L'uso delle idee, delle soluzioni, della copia, della distribuzione di foto, grafici o frammenti di grafici, descrizioni, è vietato, grafici o frammenti di grafici, testi descrittivi, a scopo di lucro, senza l'autorizzazione dell'autore. dell'autore - la società ZANO Mirosław Zarotynski - è vietato e costituisce una violazione del diritto d'autore ed è punibile. violazione del copyright ed è punibile.